Reflex

DEFA Leuchten

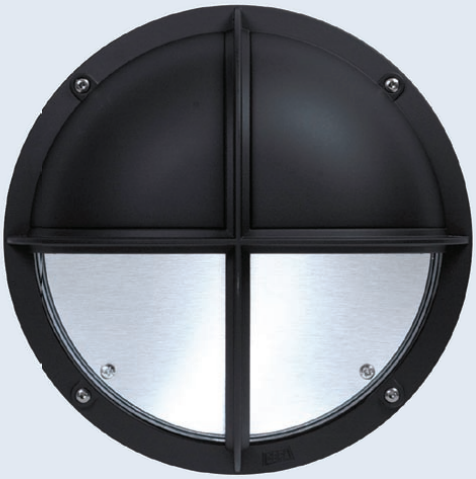

Reflex 001

Reflex 001 Messing

Reflex 003 Messing

Spannung: 230 V/50 Hz
Schutzart: IP 65
Schutzklasse: I
Zeichen: ENEC, EC
Hergestellt nach DIN VDE 0711
alle elektrischen Bauteile mit VDE-Zeichen

„Reflex“

Montage:	Wand und am Poller
Gehäuse:	Aluminiumdruckguss
Abdeckung:	klares, UV-beständiges, vandalismusresistentes PC
Beschichtung:	gepulvert Standard RAL 9010, 9011
Bestückung:	1 x 13 W TC-D, 1 x 18 W TC-D, 1 x 26 W TC-T

Typ 001: 24....K56
Typ 002: 24....K57
Typ 003: 24....K58

Optionen
SK II,
Sonder-RAL,
Ausführung für küstennahe Gebiete,
Ausführung Aluminium Natur für Reflex 001,
Alu- oder Messingreflektor für Reflex 001

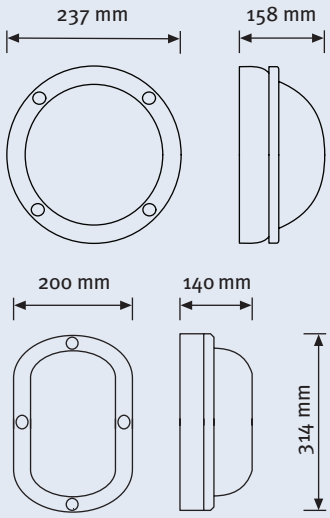

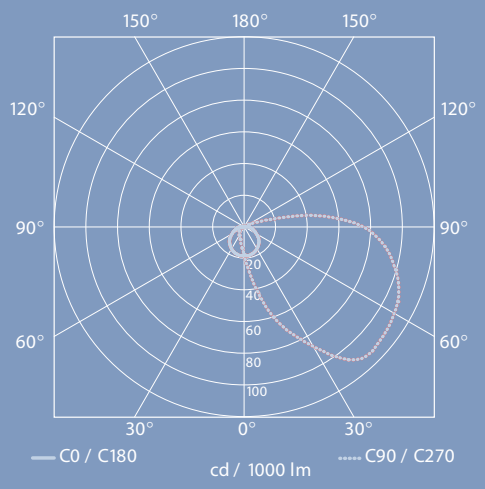

Lichtverteilungsdiagramm

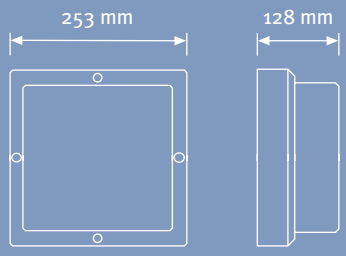

Explosionszeichnung